外観図

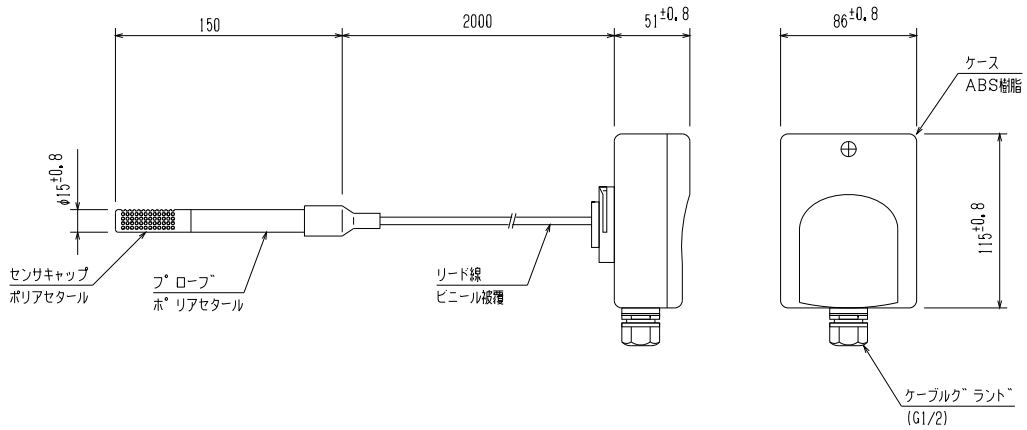

(取付板)

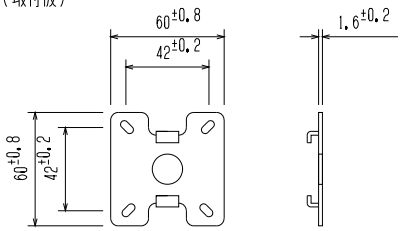

基本仕様

■ 素　子	:セラミック抵抗体
■ 動作方式	:ブリッジ平衡型定温度方式
■ 測定レンジ	:0.6~10m/s、0.6~20m/sより1レンジ選択
■ 精　度	:測定精度　±2.5%F.S(at25℃) 水平角指向精度　±3%F.S 温度補償精度　±3%F.S
■ 応答速度	:5sec(90%応答)
■ 電　源	:AC24V±10%(50/60Hz)　DC24V±10%
■ 消費電力	:5W以下
■ 出　力	:4~20mA、0~1V、0~10V (0~10m/s、0~20m/s各レンジ相当)
■ 出力インピーダンス	:100Ω(0~1V, 0~10V) 500Ω以下(4~20mA)
■ 許容ケーブル長	:50m(電線1.25mm²)
■ 許容周囲条件	:温度　0~50℃ 湿度　5~90%RH
■ ケース	:耐熱ABS 防滴, 防塵構造
■ 重　量	:0.3g

付属品

取付板, ガスケット, ネジ

オプション

■ ルーズフランジ	:RF01
	:RF02

配線図

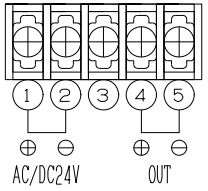

注) 電源端子②と出力端子⑤が共通になっております。

①	⊕	電源入力	AC/DC24V
②	⊖		
③			
④	⊕	風速出力	4~20mA, 0~1V 0~10V
⑤	⊖		

品　番

RHFD5□□C-CP-2000

測定レンジ
- 10 :0~10m/s
- 20 :0~20m/s

出力
- C :4~20mA
- K :0~1V
- L :0~10V

No.	日付	変更内容	承認		第三角法	尺度 SCALE	No Scale	図面名称 TITLE	セパレート型ダクト型風速検出器
△				単位	mm	日付 DATE	'12.09.02		
△				ロイヤル機器株式会社 ROYAL.KIKI Co., Ltd				図面番号 DWG.No	RHFD5□□-CP-2000
△									